Revisie	Omschrijving	Datum	Tekenaar
03	POS 1: L=28 ipv 30 + M6 ipv M5 POS 2: afronding R=2 ipv R=1,5 + maatvoering gewijzigd POS 1 en 2: 2x centragerand 2x2 toegevoegd Controlematen in lassamenstelling toegevoegd	12-03-2010	W. van Dongen

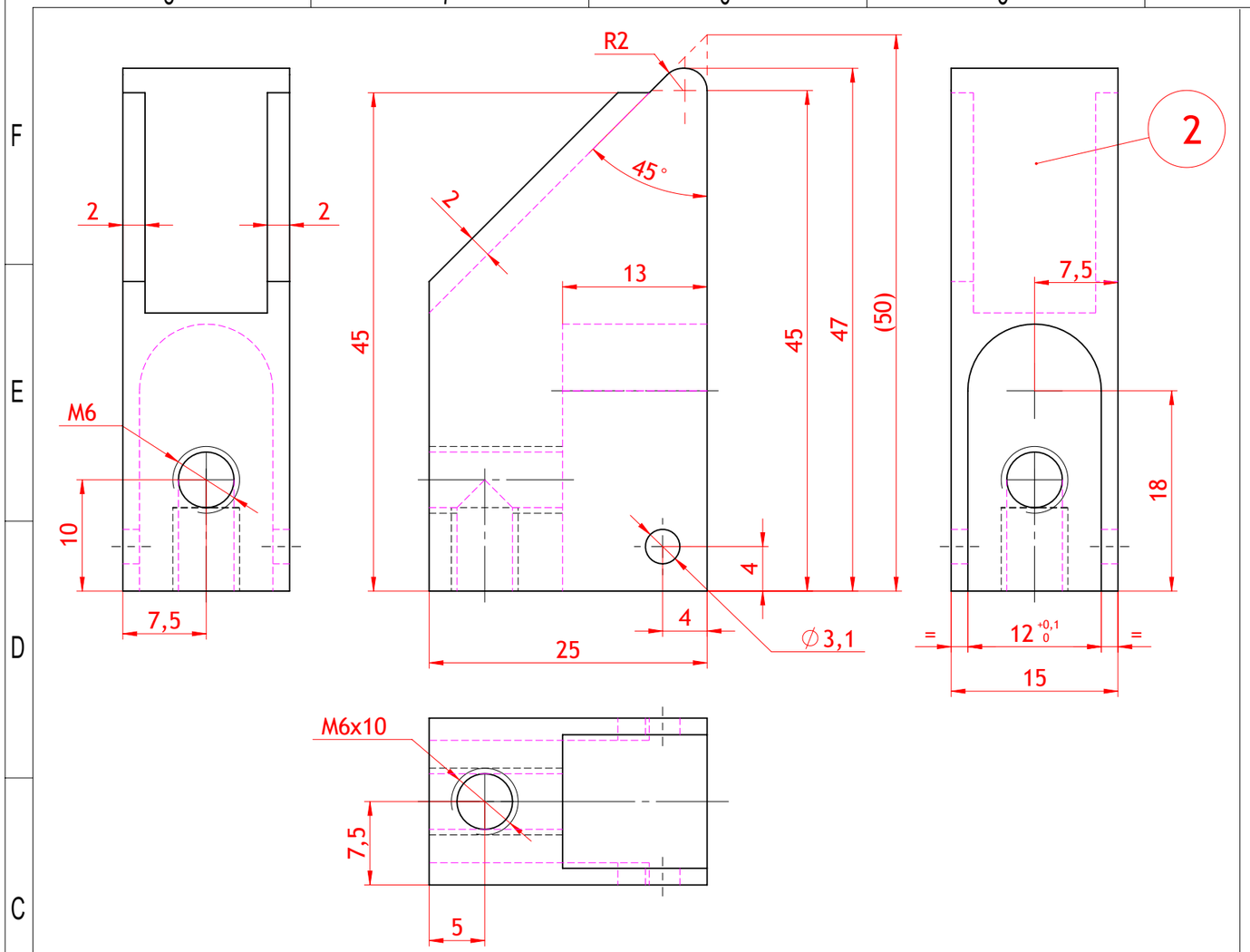

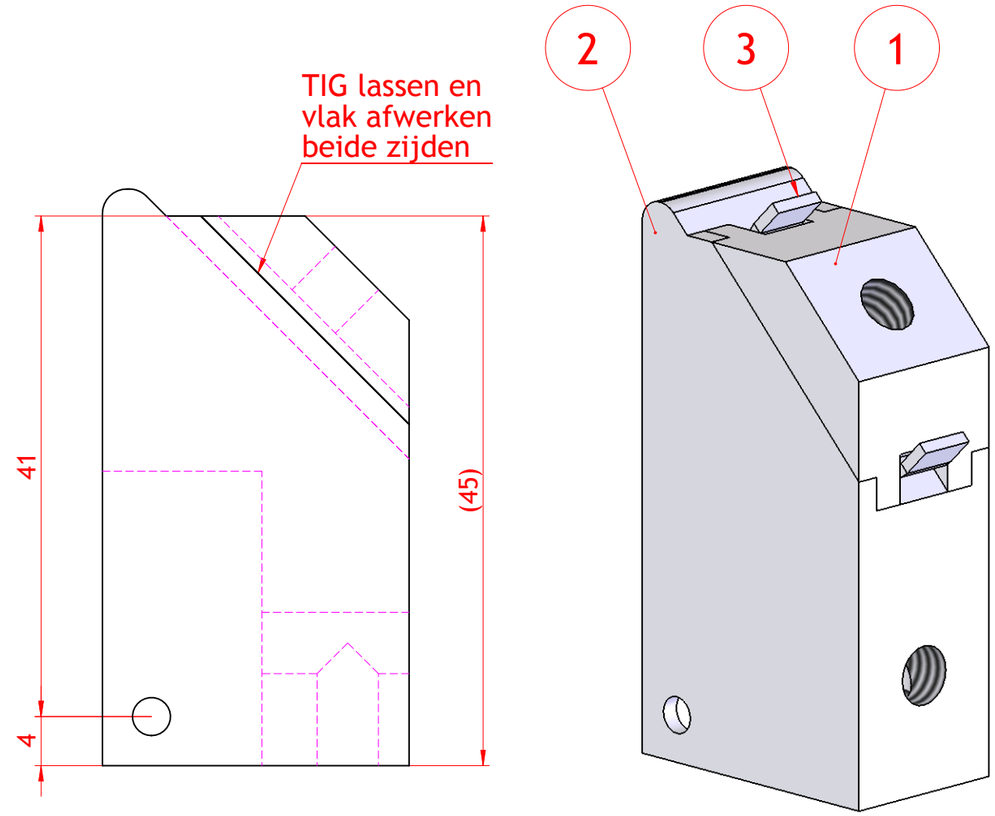

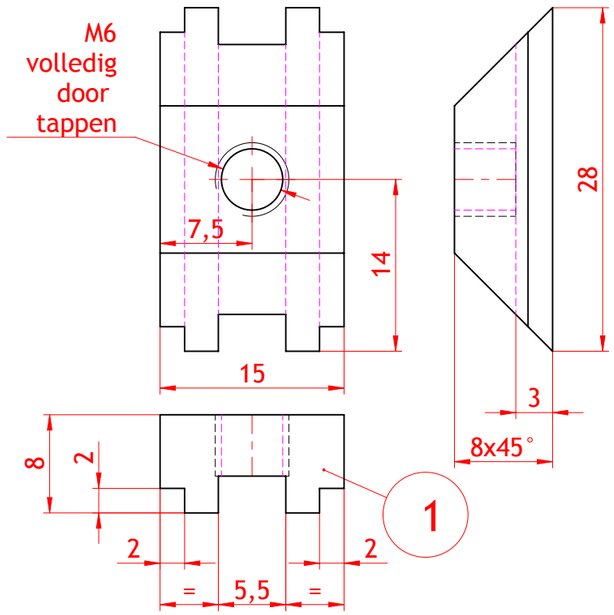

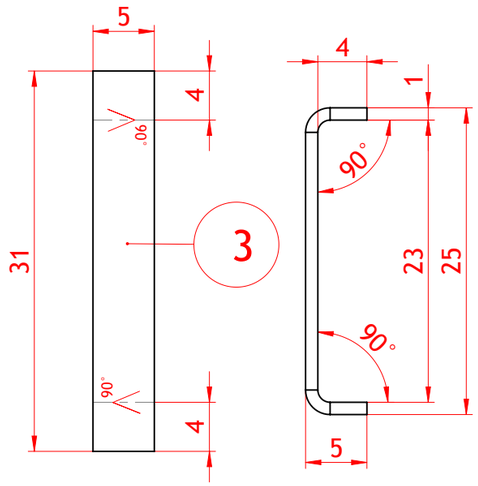

Pos	Aant	Code	Benaming	L	Br.	Extra Tekst
1	1	MARVSPL030X08	RVS PLAT 30 X 8	15		
2	1	MARVSPL025X15	RVS PLAT 25 X 15	50		
3	1	MARV250X125X01	RVS 304 FINISH 2B PL 2500 X 1250 X 1MM	31	8	

- STAAL
- RVS
- RVS Tegenlassen
- RVS Sanitair
- Electrolytisch Polijsten
- Uitw.Volledig Aflassen
- Uitw. Hechtlassen

Revisie	Datum	Veranderd door	Revisie omschrijving
03	8/12/2015	RdK	Start

Proj.nr:

Klant:

Aantal:

Benaming

Bevestigingsblok sealdraad

Goedkeurdatum:	8/12/2015
Nagekeken door:	RdK
Datum:	08-12-2015 14:07:04
Tekenaar:	W. VAN DONGEN
Schaal:	2:1
Gewicht:	94.17
Tekeningnummer:	27520041 03
Formaat	A3

ARODO BVBA
TOTAL BAG-HANDLING
Hoge Mauw 740
2370 Arendonk België
Tel: 014-67 23 32
Fax: 014-67 17 60

Algemene Tolerantie	0 - 120	120 - 1000	> 1000	Hoek Tolerantie	± 0.5°
	± 0.3	± 0.5	± 1		

Third angle